Schöck Isokorb® Typ KX

Dimenzační tabulky

Krátké dodací lhůty d = 16, 18, 20 cm

Dovolené hodnoty vnitřních sil (viz. příklad strana 20).

Schöck Isokorb® typ		KX 6/7	KX 10/7	KX 12/7	KX 12/8
Délka prvku (m)		1,00	1,00	1,00	1,00
Tažená výztuž		4 ∅ 8	9 ∅ 8	12 ∅ 8	14 ∅ 8
Smyková výztuž		4 ∅ 6	4 ∅ 6	6 ∅ 6	6 ∅ 6
Tlačené prvky		4	5	7	8
Vnitřní síly	Tloušťka balkonové desky d [cm]				
zul. m [kNm/m]	16	5,1	10,8	15,2	17,3
	17	5,6	12,1	16,9	19,3
	18	6,2	13,3	18,6	21,3
	19	6,8	14,5	20,3	23,2
	20	7,4	15,7	22,0	25,2
	21	7,9	17,0	23,8	27,2
	22	8,5	18,2	25,5	29,1
	23	9,1	19,4	27,2	31,1
	24	9,7	20,7	28,9	33,1
	25	10,2	21,9	30,7	35,0
zul. q [kN/m]	16 - 25	19,2	19,2	28,8	28,8
λm [W/Km] d = 18 cm		0,092	0,120	0,153	0,169

Tabulka: dovolené hodnoty posouvajících sil u typů se zesílenou smykovou výztuží

Q 8	d [cm] 16 - 25	KX 6/7 Q8	KX 10/7 Q8	KX 12/7 Q8	KX 12/8 Q8
zul.q [kN/m]		34,1	34,1	51,2	51,2
Q 10	d [cm] 16 - 25	–	–	KX 12/7 Q10	KX 12/8 Q10
zul. q [kN/m]		–	–	68,2	68,2
Q + Q[1)]	d [cm] 16 - 25	–	–	–	KX 12/8 Q + Q
zul. q [kN/m]		–	–	–	± 34,1

Dovolené hodnoty vnitřních sil jsou vypočteny podle DIN, to znamená z normových hodnot zatížení.

Schöck Isokorb® Typ KX 2. Lage min d = 18 cm

Dovolené ohybové momenty:
Směrodatné jsou hodnoty pro odpovídající Schöck Isokorb® Typ KX s tloušťkou desky zmenšenou o 2 cm.

Příklad:
Schöck Isokorb®
Typ KX 12/10 2. Lage
d = 18 cm, l = 1,00 m

Dovolená posouvající síla:
Platí stejné hodnoty jako u odpovídajícího Schöck Isokorb® typ KX.

zul. m = 21,5 kNm/m
zul. q = 28,8 kN/m

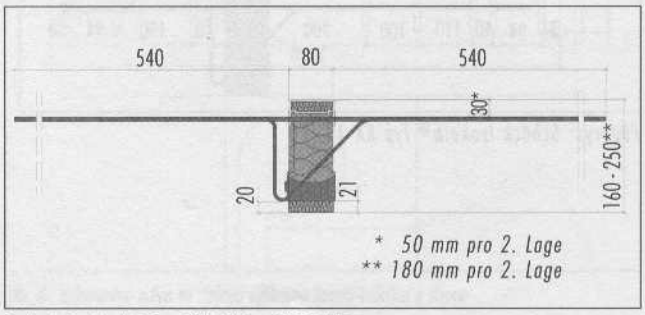

Schöck Isokorb® Typ KX 6/7 - KX 12/10

KX

Schöck Isokorb® Typ KX

HTE MODUL

Dimenzační tabulky

Schöck einfach besser bauen

SCHÖCK ISOKORB®

Krátké dodací lhůty d = 16, 18, 20 cm

Schöck Isokorb® typ		KX 12/10 HTE MODUL	KX 12/12 HTE MODUL	KX 14/10 HTE MODUL	KX 14/12 Q8*
Délka prvku (m)		1,00	1,00	1,00	1,00
Tažená výztuž		17 ∅ 8	9 ∅ 12	10 ∅ 12	11 ∅ 12
Smyková výztuž		6 ∅ 6	6 ∅ 6	6 ∅ 6	6 ∅ 8
Tlačené prvky		10	16	18	10
Vnitřní síly	Tloušťka balkonové desky d [cm]				
zul. m [kNm/m]	16	21,5	25,0	27,8	30,60
	17	24,0	27,9	31,1	34,16
	18	26,4	30,6	34,3	37,72
	19	28,8	33,8	37,5	41,27
	20	31,3	36,7	40,8	44,83
	21	33,7	39,6	44,0	48,39
	22	36,2	42,5	47,2	51,95
	23	38,6	45,4	50,5	55,51
	24	41,1	48,3	53,7	59,06
	25	43,5	51,2	56,9	62,62
zul. q [kN/m]	16 - 25	28,8	28,8	28,8	51,20
λm [W/Km] d = 18 cm		0,196	0,276	0,305	0,433

* Pro vyšší únosnost volejte poradenský servis.

Tabulka: dovolené hodnoty posouvajících sil u typů se zesílenou smykovou výztuží

Q 8	d [cm] 16 - 25	KX 12/10 Q8	KX 12/12 Q8	KX 14/10 Q8	KX 14/12 Q8
zul. q [kN/m]		51,2	51,2	51,2	51,2
Q 10	d [cm] 16 - 25	KX 12/10 Q10	KX 12/12 Q10	KX 14/10 Q10	KX 14/12 Q10
zul. q [kN/m]		68,2	68,2	68,2	68,2
Q + Q[1)]	d [cm] 16 - 25	KX 12/10 Q + Q	KX 12/12 Q + Q	KX 14/10 Q + Q	KX 14/12 Q + Q
zul. q [kN/m]		± 34,1	+ 68,2 - 34,1	+ 68,2 - 34,1	+ 68,2 - 34,1

Dovolené hodnoty vnitřních sil jsou vypočteny podle DIN, to znamená z normových hodnot zatížení.

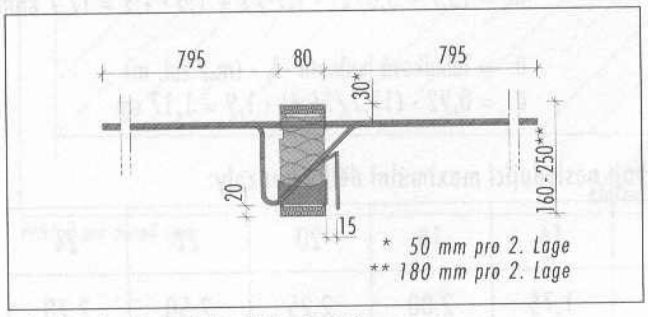

Schöck Isokorb® Typ KX 12/12 - 14/10

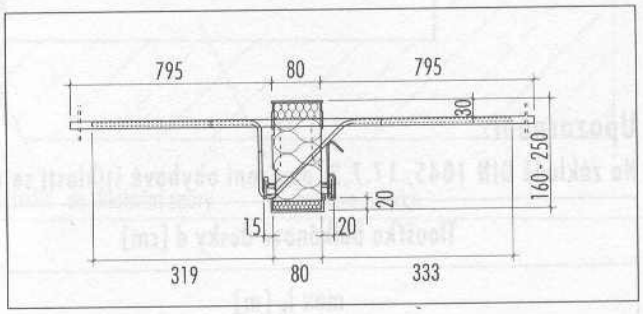

Schöck Isokorb® Typ KX 14/12 Q 8

KX